EASYCONNECT URBANLINK

Calculateur Embarqué Connecté Wireless pour les Transports Publics / Passerelle de Communication pour Véhicules VCG.

Caractéristiques

EASYCONNECT URBANLINK est un calculateur embarqué connecté / VCG, sans ventilateur permettant la mise en œuvre des principales fonctionnalités **ITxPT** (version 2.1.1) :

- **Module Inventory**
- **Time Service**
- **Géolocalisation GNSS**
- **Collecte de données FMStoIP complète**
- **MQTT**
- **5 Ports Gigabit Managed Switch**

Grâce à son puissant processeur Cortex A9, EASYCONNECT URBANLINK offre une solution logicielle ouverte sous LINUX avec une connectivité améliorée 4G/LTE, UMTS, WLAN, WIFI, TETRA et des fonctions de géolocalisation avec accéléromètre intégré et gestion du trafic.

La sélection d'**EASYCONNECT URBALINK** dans votre architecture est un atout pour une conformité et **interopérabilité** complète du logiciel et du matériel I/F du système.

Les entrées et sorties sont assurées par 4 ports Ethernet, 2 USB, 3 UART et 2 bus CAN.

SELECOM CRITICAL COMMS ©Copyright 2020-2023

Avantages

- Base Logicielle ouverte sous Linux
- Calculateur embarqué connecté wireless
- Interopérabilité / Certifié ITxPT 2.1.1
- Conforme EN50155/ ECE R118 / UL94V0 / EN45545-2+A1
- Processeur iMX6 Quad Core Arm® Cortex®-A9 de qualité industrielle
- 4 Entrées / 4 Sorties opto-couplées
- 4 Ethernet avec connecteurs robustes M12
- 3 COM RS-232/422/485, 2 USB (OTG), 8 GPIO
- 2 CAN bus
- Inclus 5G/LTE/3G/2G/MODEM
- Wifi a,b,g,n
- GNSS (GPS, Galileo)
- SD prend en charge jusqu’à 128GB
- SSD & PCie
- IP65

SELECOM CRITICAL COMMS ©Copyright 2020-2023

Cas d'usage

GESTION DE LA FLOTTE DE BUS, TRAMWAYS ET MÉTROS DES VILLES URBAINES

Une grande entreprise de transport public a déployé la solution **embarquée connectée EASYCONNECT URBANLINK** sur l'ensemble de son réseau de transport urbain, bus, tramways et métros. La solution a permis d'optimiser la sécurité et la qualité de services et d'apporter des gains de productivité :

- **Amélioration de la sécurité des passagers**
- **Suivi GPS**
- **Optimisation de l'aide à la conduite**
- **Optimisation et automatisation de l'assistance à l'exploitation**
- **Augmentation de la qualité des services**
- **Gestion de l'état du trafic**
- **Gestion des données en temps réel**
- **Surveillance vidéo embarquée en temps réel**
- **Enregistrement de données de masse**

SELECOM CRITICAL COMMS ©Copyright 2020-2023

Caractéristiques principales

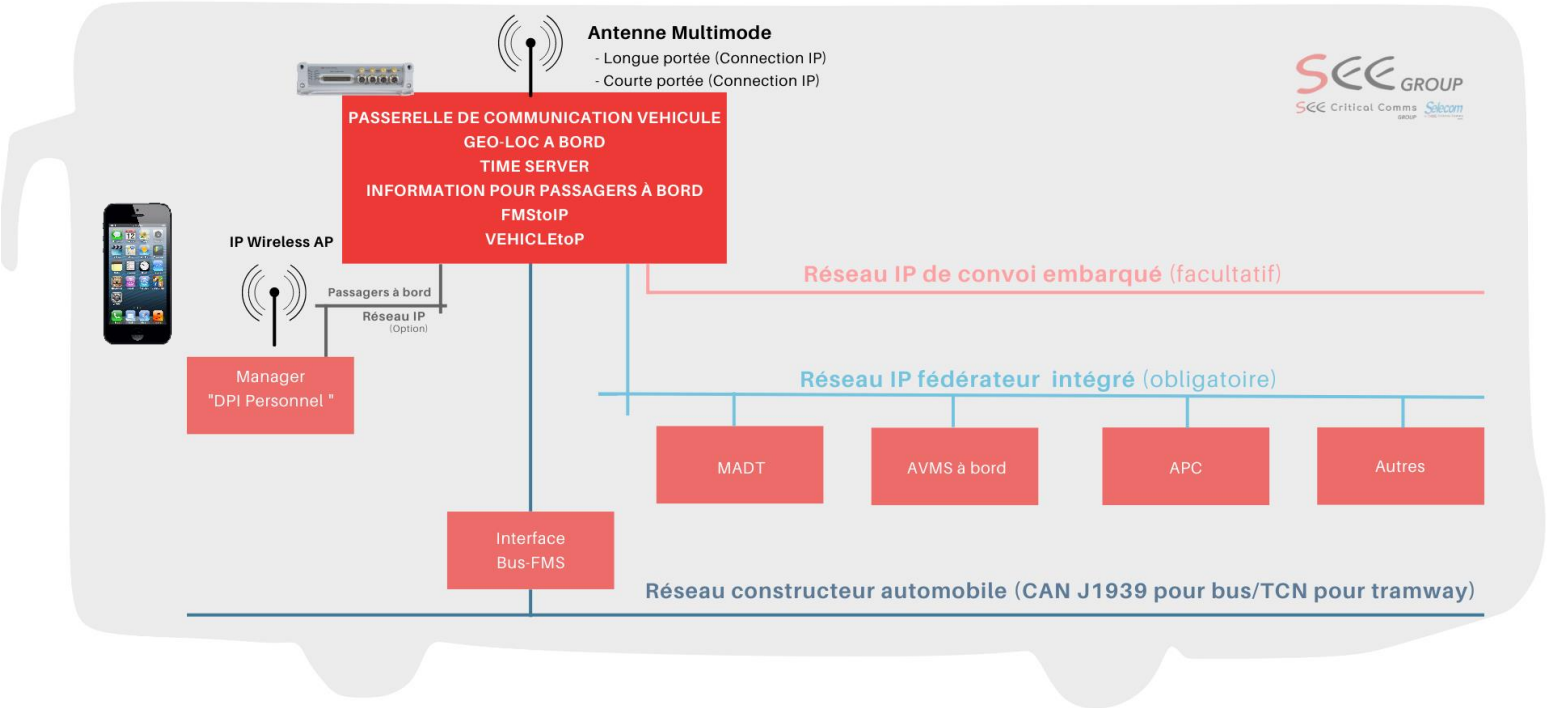

SELECOM CRITICAL COMMS ©Copyright 2020-2023

Spécifications

Système	
Processeur	NXP i.MX6 Quad Core 1200MHz Arm® Cortex®-A9 processor
Mémoire	DDR3 512MB (jusqu'à 1024MB)
Flash	NAND Flash, 512MB
eMMC	8 Go (jusqu'à 64Go)
OS	Linux Yocto Dunfell or LTS 4
Logiciel	ITxPT module GNSS, Time, MQTT, Inventory, FMStoIP, VehiculeToIP (version 2.1.1.)
Stockage	
Micro SD	1 support SDHC, jusqu'à 128GB
SATA	1 support SDHC, jusqu'à 256GB (Externe)
I/O Interface	
Ethernet	GbE Ethernet, Connecteurs M12 8 broches codées X
Serie	Jusqu'à 3 logiciels configurables COM RS-232/422/485 (ESD 8KV - Opto): 3 COM avec connecteur DB9
CAN	2 vitesses hautes jusqu'à 500 kbps
USB	2 USB 2.0 supports (1 OTG interne)
GPIO	8 GPIO
Console	1 console de débogage
Bouton de réinitialisation	2 pour H/W & S/W Reset (Programmable)
LED	x8 : Système prêt, État de l'alimentation, APC et activité
Antenne	4 Antennes pour WIFI
Extension de Mémoire Externe	
Mini PCIe	1 pour USB (Haute taille)
Carte SIM	1 prise de carte SIM (externe)

SELECOM CRITICAL COMMS ©Copyright 2020-2023

Alimentation	
Entrée d'alimentation	10V à 36V, entrée DC iSO16750-2 & EN50155
Interface d'alimentation	DB37 – ou ITXPT 2.1.1
Autre	
Minuterie de surveillance	Réinitialisation réglable de 1s à 1 jour
Mécanique	
Dimensions (W x L x H)	240mm x 65mm x 165mm
Poids	1.380 kg
Montage	4 vis
Standards	
Climat	ISO16750-4 & IEC60068-2
Feu	UL94V0 / EN45545-2+A1
Température de stockage	- 40°C à 85°C (- 40°F à 185°F)
Humidité	5 % à 95 % d'humidité, sans condensation
Humidité relative	95% @ 70°C
Protection de l'environnement	IP65
Vibration	NF60002 / EN55022 / IEC 60068-2-64
Choc	NF EN 50082 / IEC 60068-2-27
EMC / Norme de transport public	NF EN 50081 / CE / FCC / ITxPT 2.1.1 certifié

SELECOM CRITICAL COMMS ©Copyright 2020-2023

Connectivité

Le panneau avant fournit la connectivité suivante et est personnalisable sur demande :

- **1 connecteur DB37** pour se connecter à l'énergie, aux entrées et sorties, RS232, RS485, RS422, CAN, USB
- **4 connecteurs M12** pour le réseau Gigabit Ethernet
- **2 connecteurs SMA** reverse plug pour WIFI
- **2 connecteurs femelles** SMA pour GPS et LTE/4G

Le panneau avant est équipé de 8 indicateurs:

- **WAN** : une LED d'activité d'un modem PCIe WAN
- **WIFI** : lit lorsque l'ordinateur est connecté au WIFI
- **LTE/4G** : lit lorsque l'ordinateur est connecté à LTE/4G
- **+24V** : lit si 24V est présent en permanence sur le connecteur
- **SATA** : Activité Sata SSD
- **POWER** : allumé si l'OS est démarré
- **ACT** : clignotant si l'ordinateur fonctionne (fixe = surcharge du processeur)
- **APC** : allumé s'il y a présence après contact

SELECOM CRITICAL COMMS ©Copyright 2020-2023

Dimensions

- Dimensions hors tout / fixations : 240 * 65 * 165 mm

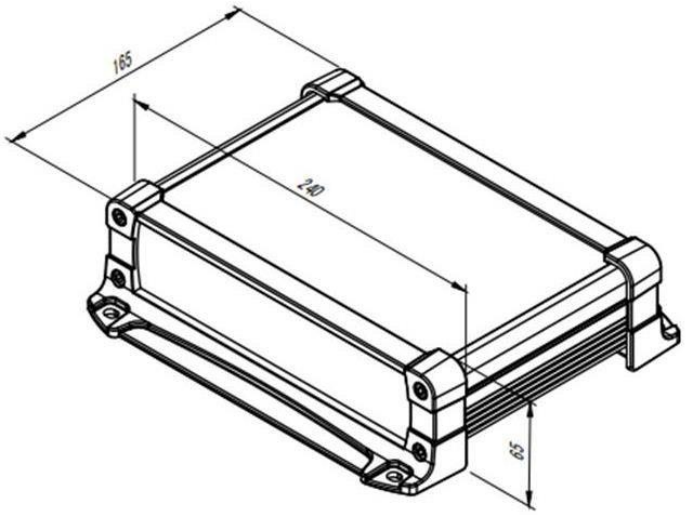

- Le poids de l'ordinateur est de: 1.380 kg

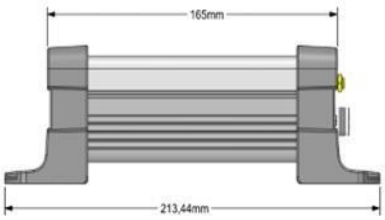

Références

©Copyright 2019-2021 | All rights reserved. All data and information mentioned are non-contractual and subject to change anytime without any notice.
SEE GROUP: TECHLID - INNOVALIA, Bat. E, 46-48 Chemin de la Bruyère, F69570 DARDILLY (LYON), FRANCE | m: +33 6 85 67 47 85 | e: contact@see.fr
SELECOM CRITICAL COMMS ZA Alfred Sauvy F66500 PRADES, FRANCE | f: +33 4 68 97 79 50 | e: commercial@selecom.fr